Synoptique
Clino Phon 99

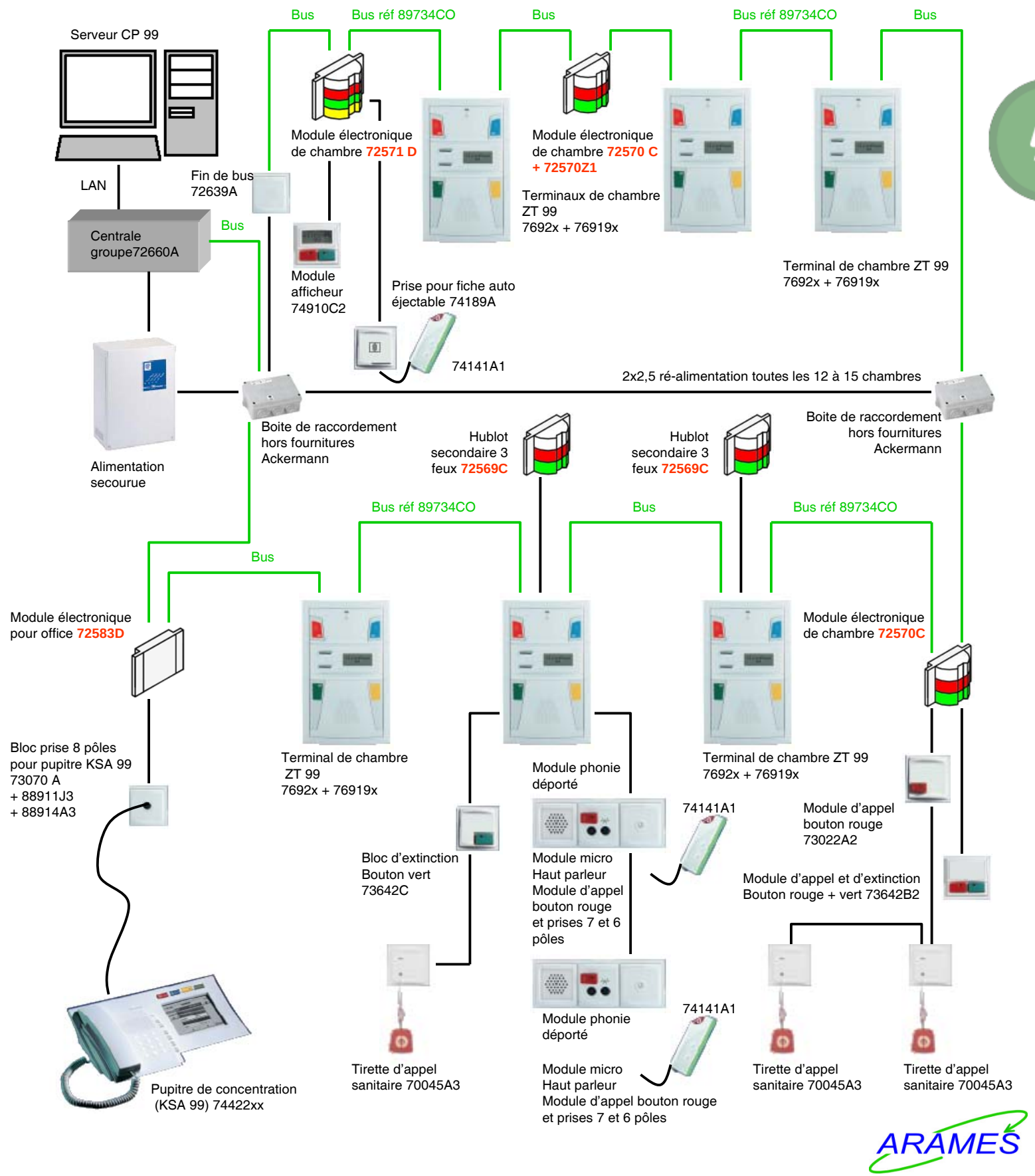

Ce document est une simple aide à la mise en application des produits de la gamme ACKERMANN. Ce synoptique ne peut en aucun cas être considéré comme un schéma de réalisation ni se substituer à la réglementation en vigueur